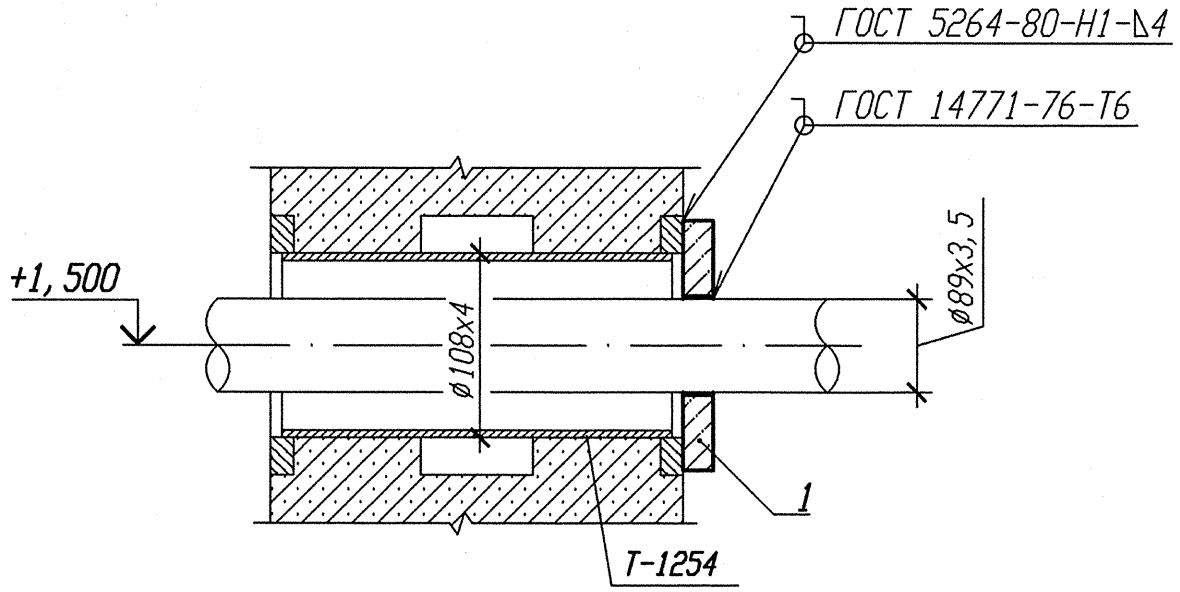

(√)

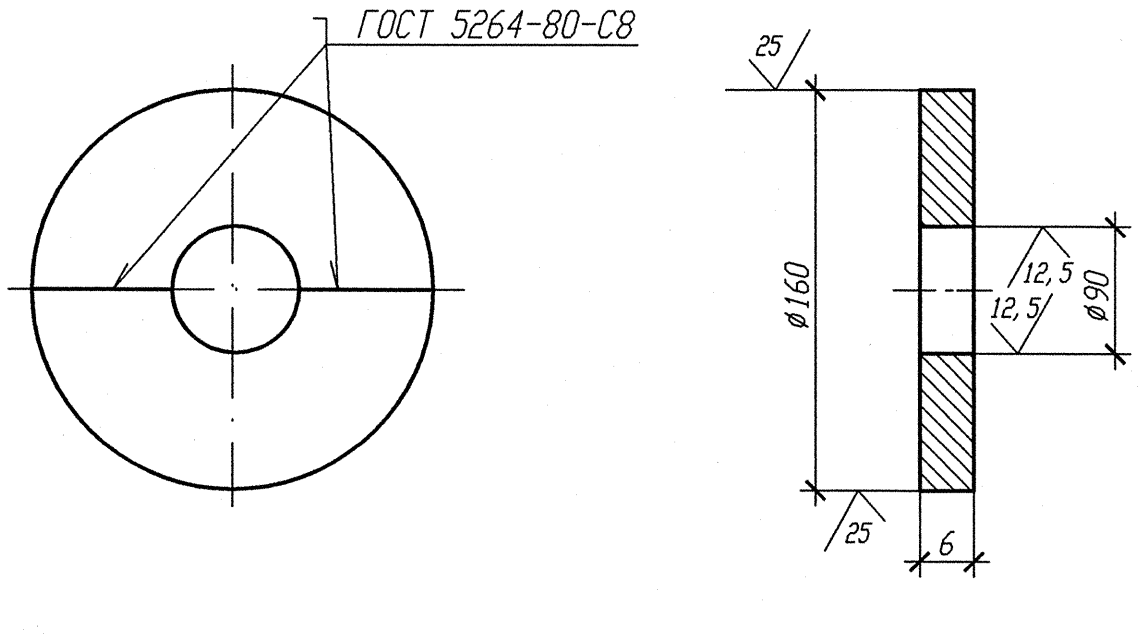

1 Привязку опоры смотри 3VF11Z31, 3VF41Z32.

3 Изготовить два комплекта.

Спецификация деталей

Поз.	Обозначение	Наименование	Кол.	Материал	Масса, кг ед.	Масса, кг общ.	Приме-чание
1	По настоящему чертежу ГОСТ 19903-74	Лист Б-ПН 6х160х80	2	Вст 3 сп 5 ГОСТ 14637-89	0,6	1,2	
	ГОСТ 2246-70	Проволока		СВ-08Г2С			
	ГОСТ 9467-75	Электроды		УОНИИ 13/45			
				Итого:		1,2	

АРХИВНЫЙ ЭКЗЕМПЛЯР

Изм.	Кол. уч.	Лист	N док.	Подп.	Дата
1	-	Нов.	889-12	-	-
Инж. 1к.		Кузнецов			07.11
Пров. вед. инж.		Веренцова			07.11
Пров. нач. гр.		Жук			08.11
Н. контр		Краснояров			08.11

Инв. N подл. R3.00138.1.0.11 | Подп. и дата 30.11.11 | Взам. инв. N

Инв. N подл. R3.00138.1.0.11
Лист 357

R3.VF10.3071.011.02.00.014

Ростовская АЭС Блок 3

Реакторное отделение Негерметичная часть Трубопроводы технической воды группы "А" Обвязка вентустановок	Стадия	Лист	Листов
	Р		1
Проходка неподвижная 3VF41Y021, 3VF11Y062	ОАО "НИАЭП" 2012		

Формат А3